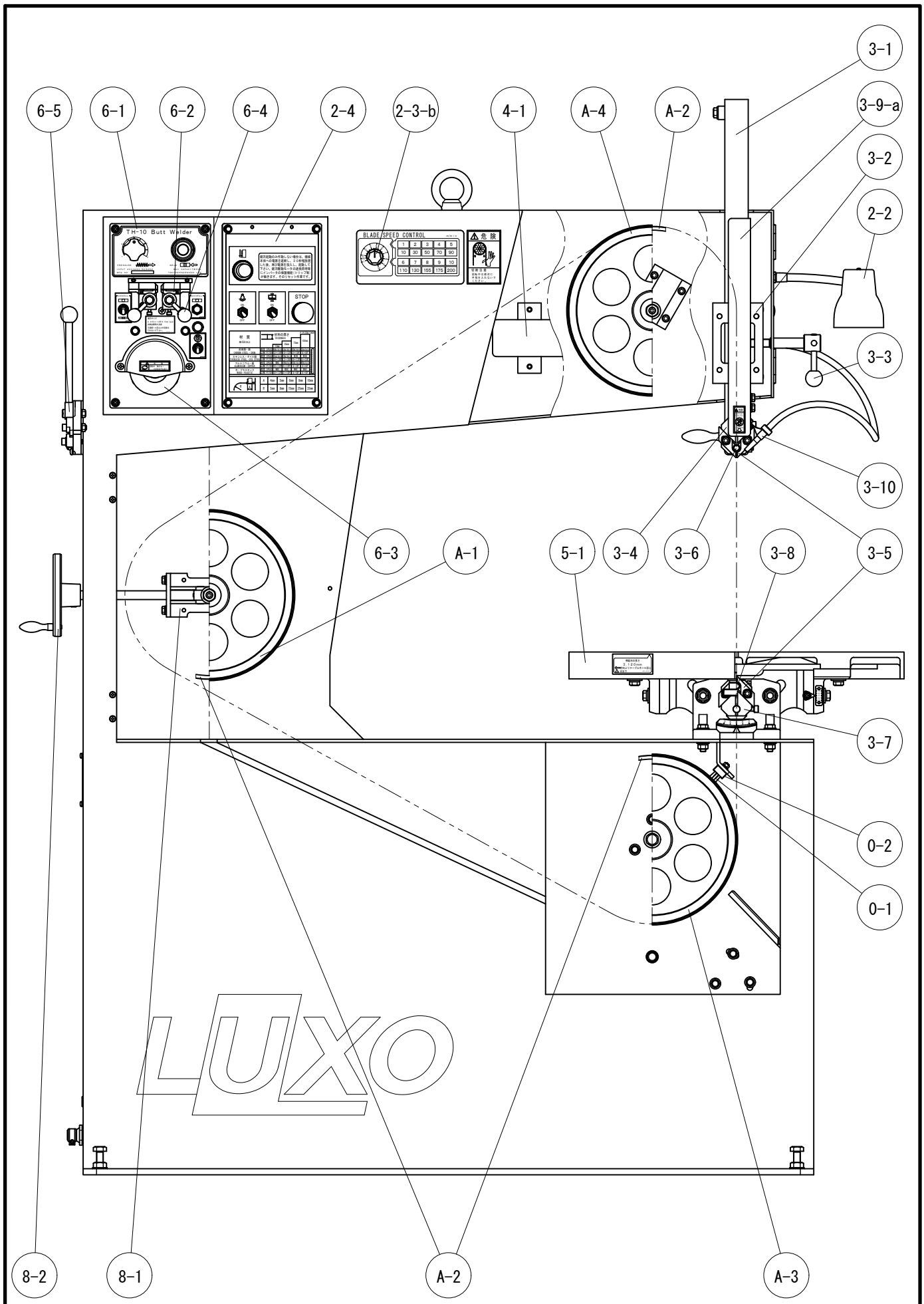

株式会社ラクソー LUXO CO., LTD.	型式 MACHINE TYPE	図名 DRAFTING NAME
	UR-600	正面　部品図

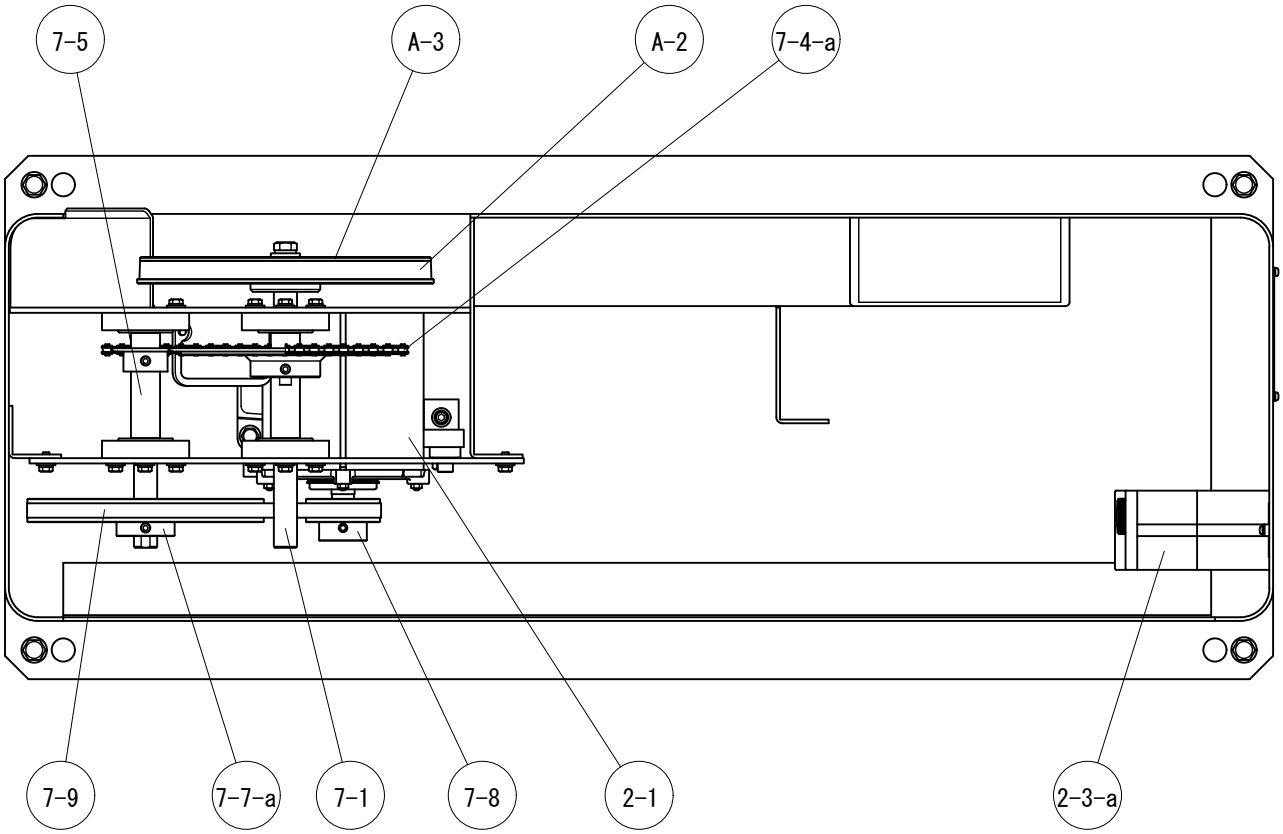

株式会社ラクソー
LUXO CO., LTD.

図名 DRAFTING NAME

駆動部上面　部品図

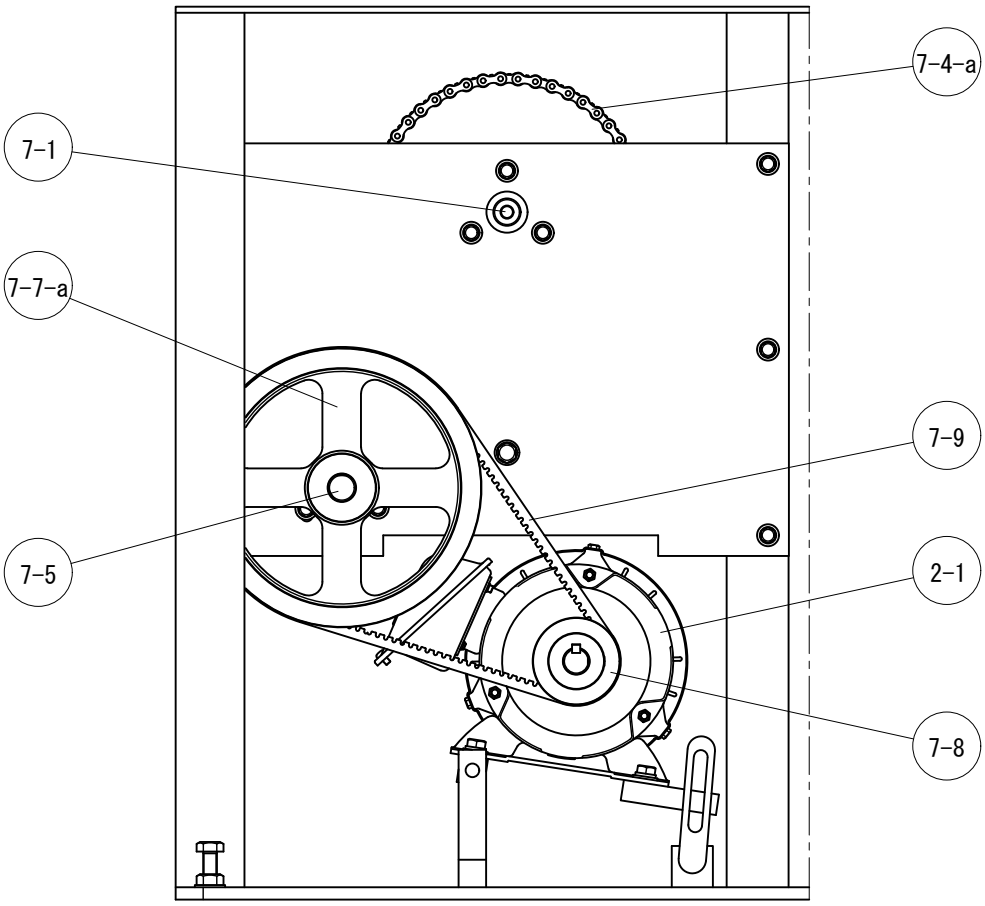

株式会社ラクソー
LUXO CO., LTD.

図名 DRAFTING NAME

駆動部正面　部品図

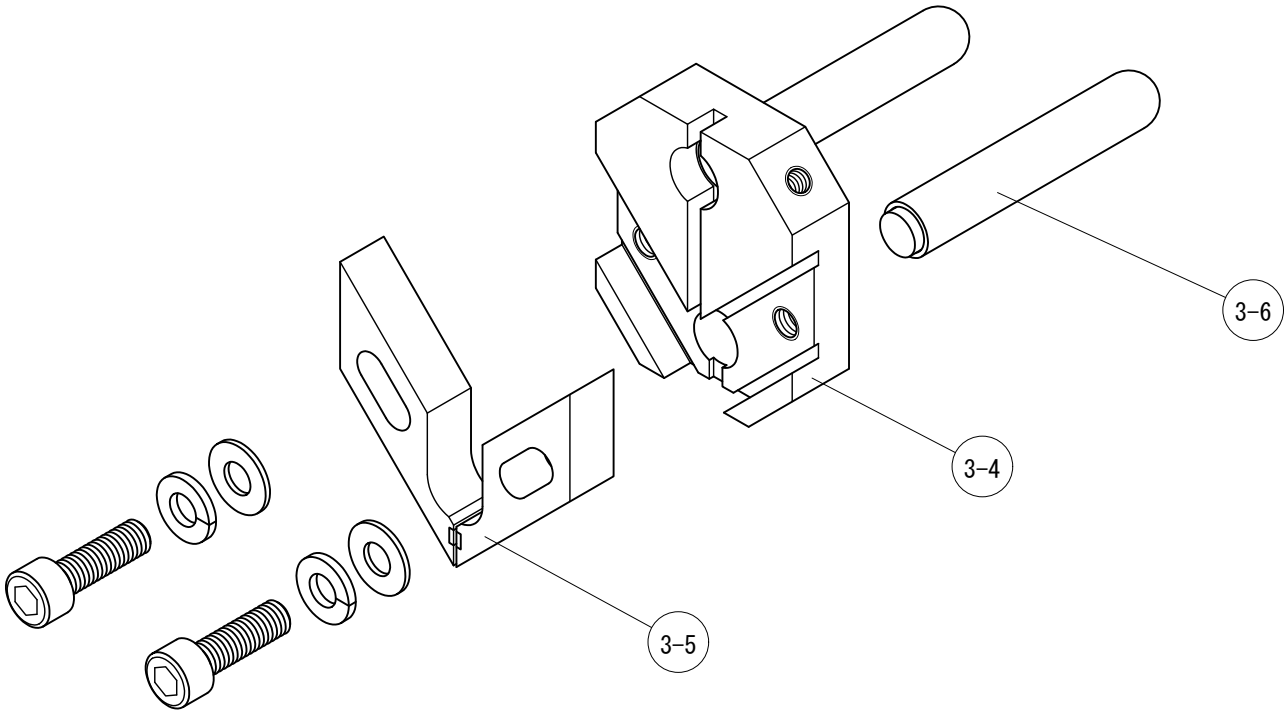

LUXO	株式会社ラクソー LUXO CO., LTD.	図名 DRAFTING NAME ガイド部　部品図

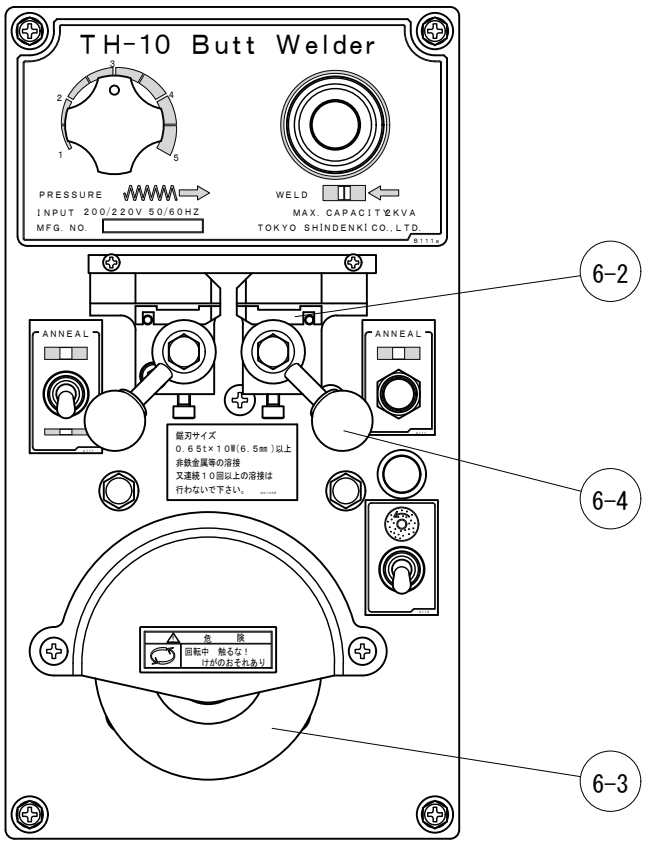

LUXO	株式会社ラクソー LUXO CO., LTD.	図名 DRAFTING NAME 溶接機TH-10　部品図

UR-600部品表

No.		部品名	数	備考
0	1	竹ブラシ	1	
	2	ブラシ止め金具	1	
2	1	モーター	1	0.75kw H23.2～対応可
	2	作業灯	1	
	3-a	インバーター	1	
	3-b	ボリューム	1	
	4	コントローラー	1	L300
3	1	ガイドフレーム	1	
	2	ガイドフレームホルダー	1	
	3	ガイドフレームセットグリップ	1	
	4	上インサートホルダー	1	
	5	ガイドインサート	4	出荷:4ケ1組
	6	上バックガイド	1	
	7	下インサートホルダー	1	
	8	下バックガイド	1	
	9-a	ガイドフレーム鋸刃カバー	1	
	10	エアーノズル	1	
4	1	ポンプ	1	上コラム裏側
5	1	テーブル	1	
6	1	溶接機	1	TH-10
	2	極片	2	S 出荷:左右1組
	3	砥石	1	75×16×8
	4	鋸刃締付ハンドル	2	S 出荷:左右1組

No.		部品名	数	備考
6	5	鋸刃カッター	1	
7	1	原軸	1	スプロケット付
	4-a	原軸チェーン	1	KCM410-69L
	5	中間軸	1	スプロケット付
	7-a	中間軸プーリー	1	
	8	モータープーリー	1	
	9	モーターVベルト	1	RPF3330
8	1	アジャスト	1	
	2	アジャストハンドル	1	
A	1	アジャストプーリー	1	出荷:ゴムリング付
	2	ゴムリング	3	出荷:3本1組
	3	ドライブプーリー	1	出荷:ゴムリング付
	4	アイドルプーリー	1	出荷:ゴムリング付