型式	L-400	
切断能力	高さ 300mm　懐（鋸刃左側） 395mm	
テーブル傾斜	前後左右各5°	
鋸刃速度	15～105m/min　インバータ変速デジタル表示	
鋸刃長さ	3350mm	
機械質量	350kg	
入力電源	AC200V　三相　50/60Hz	
操作回路	AC100V　内部変換	
鋸刃駆動モータ	AC200V　三相　4P　1.5KW	
鋸刃溶接機	容量	AC200V　単相　2KVA
	可能最大鋸刃	t0.65×巾10・t0.9×巾6
作業灯	AC100V　4.4W　LED　全光束485lm	
エアーブロー	AC100V　2W	

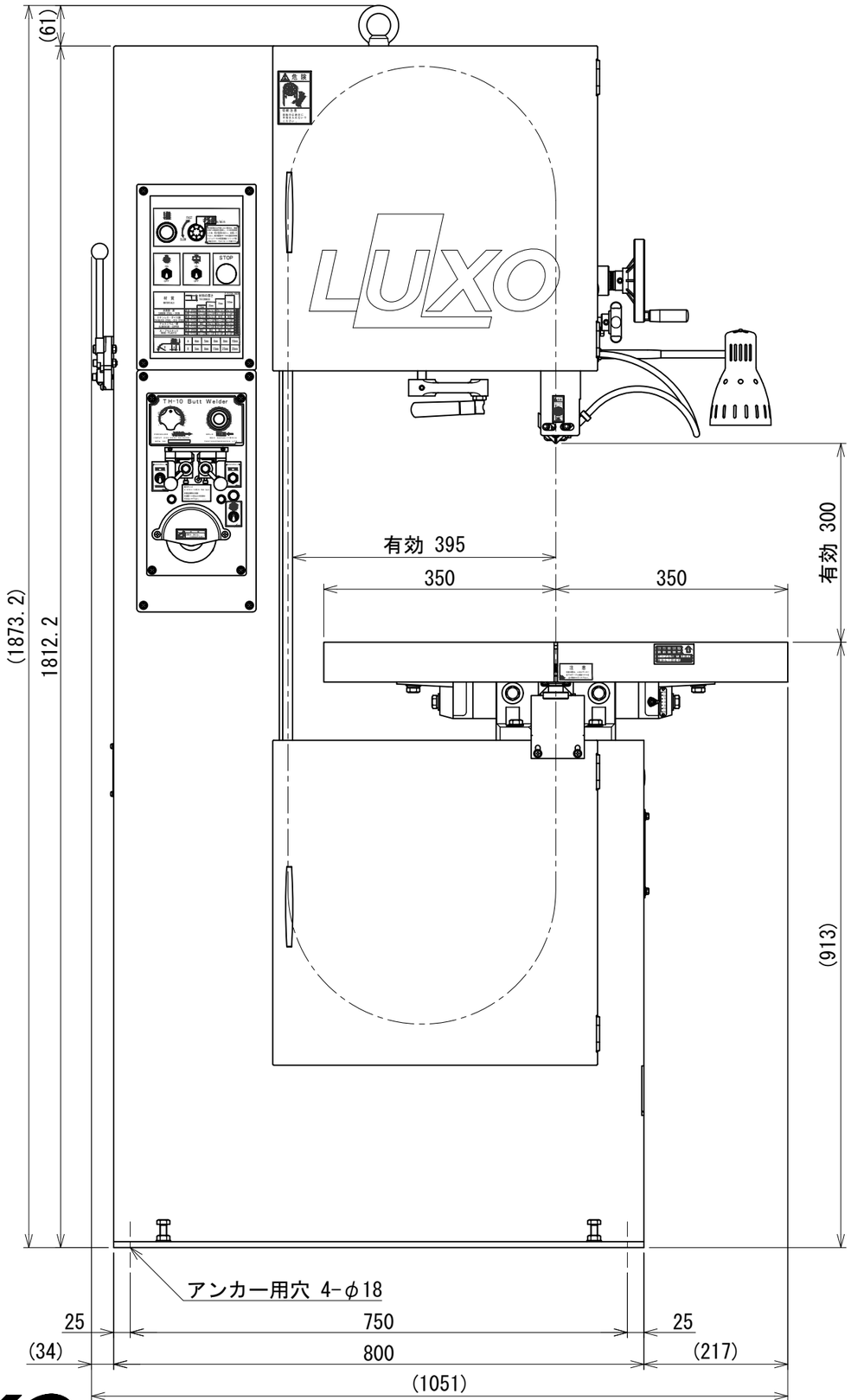

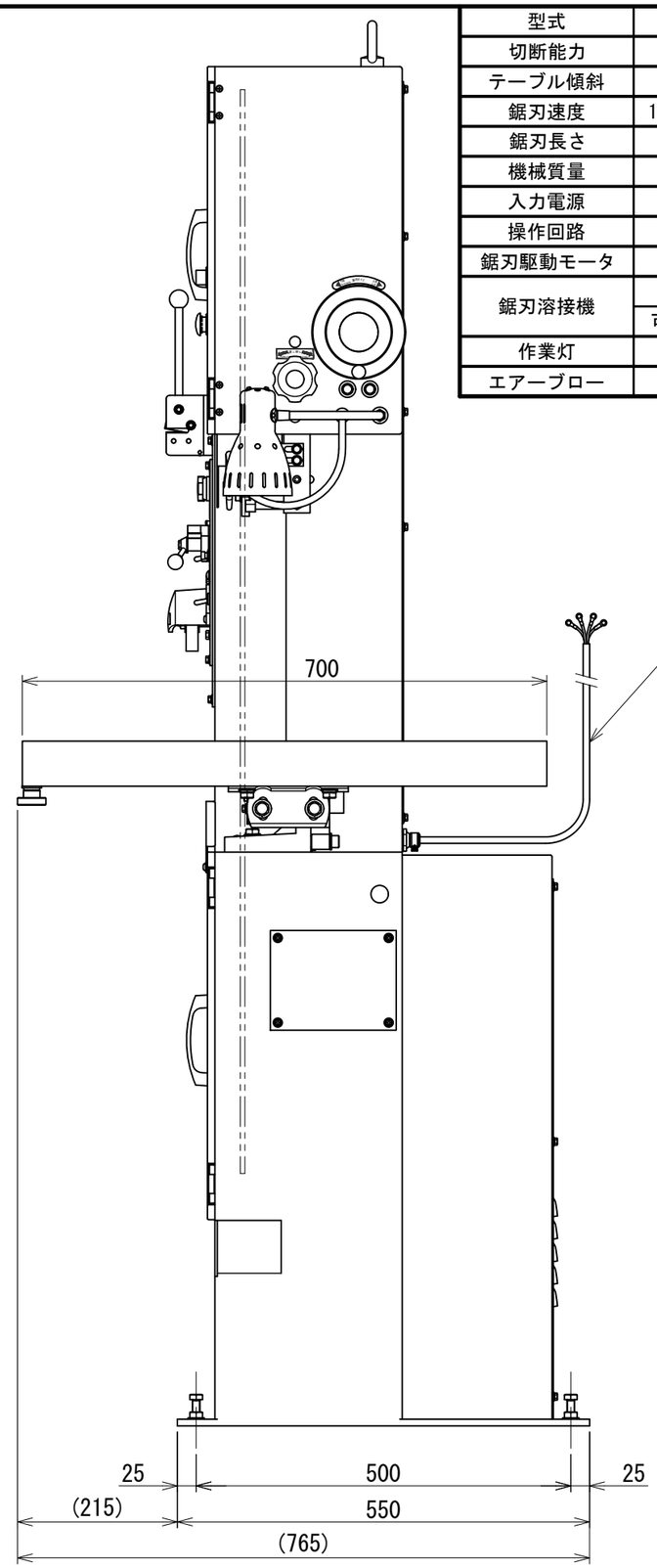

電源コード
1.25sq　4芯　機械外長5m

電源コード端部　1／1

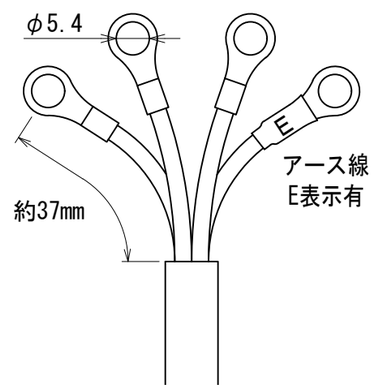

株式会社ラクソー LUXO CO.,LTD.	尺度 SCALE	製図 DRAW	型式 MACHINE TYPE	図名 DRAFTING NAME	図番 DRAFTING No.
	1/8	令和6. 02. 13 朝倉	L-400	全体主要寸法仕様図	24B13-Z04A