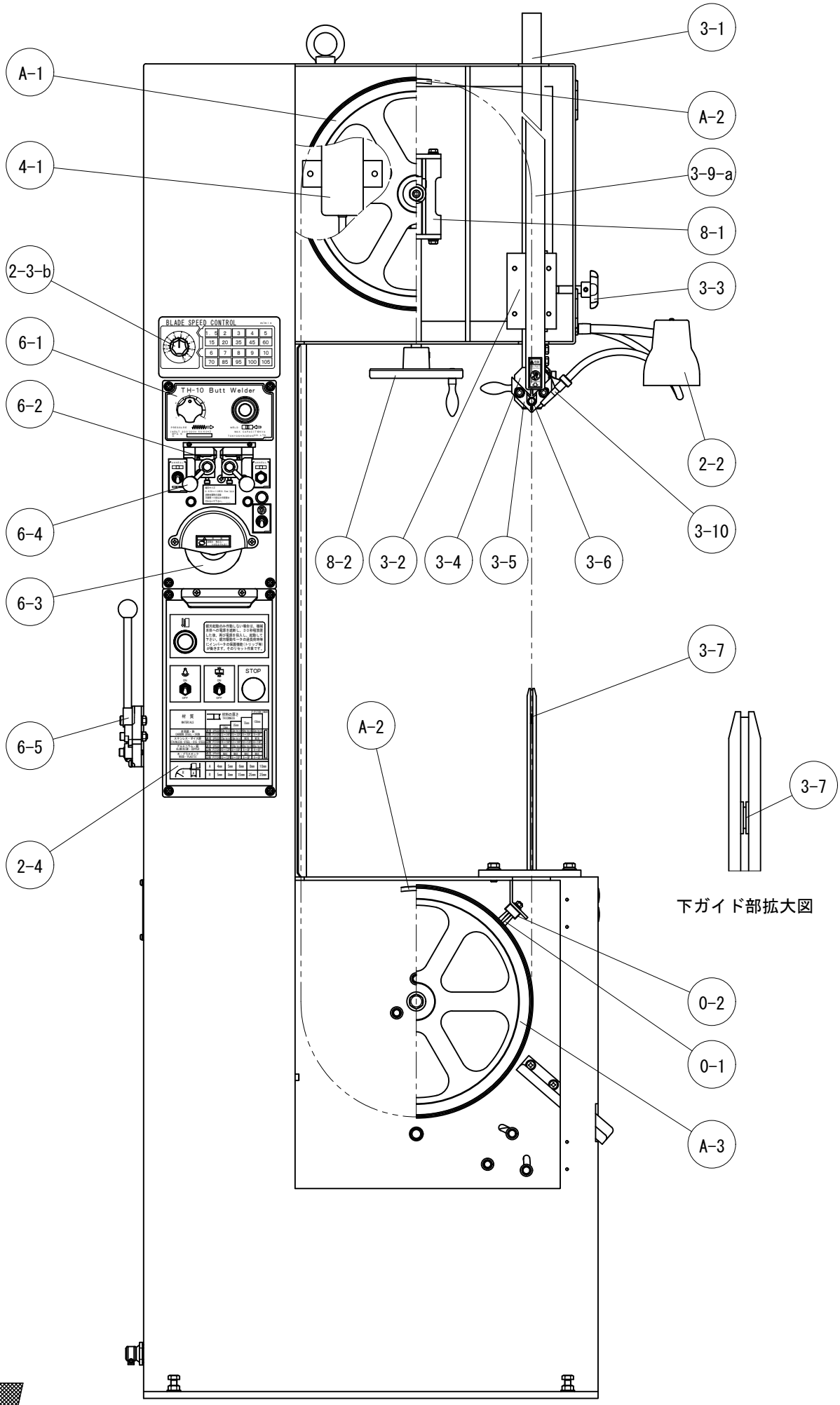

株式会社ラクソー LUXO CO.,LTD.	型式 MACHINE TYPE	図名 DRAFTING NAME
	H-300	正面　部品図

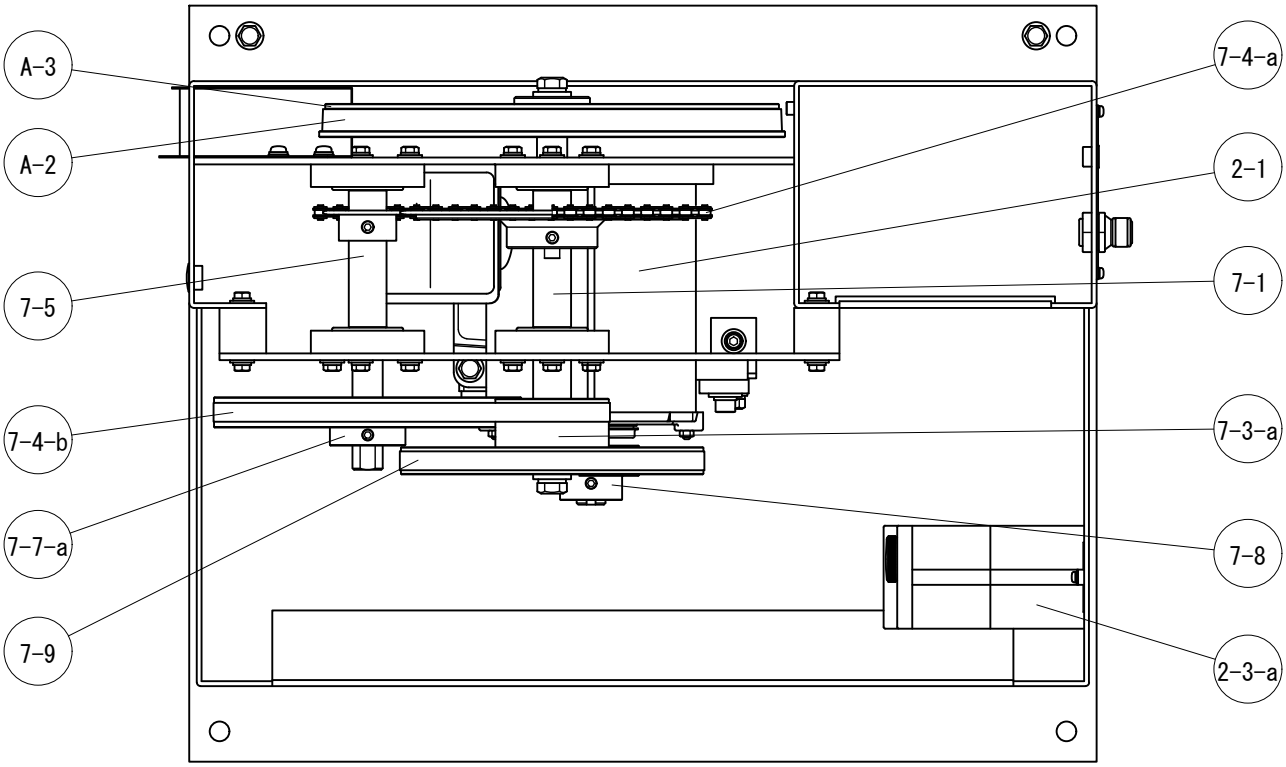

株式会社ラクソー
LUXO CO., LTD.

図名 DRAFTING NAME
駆動部上面　部品図

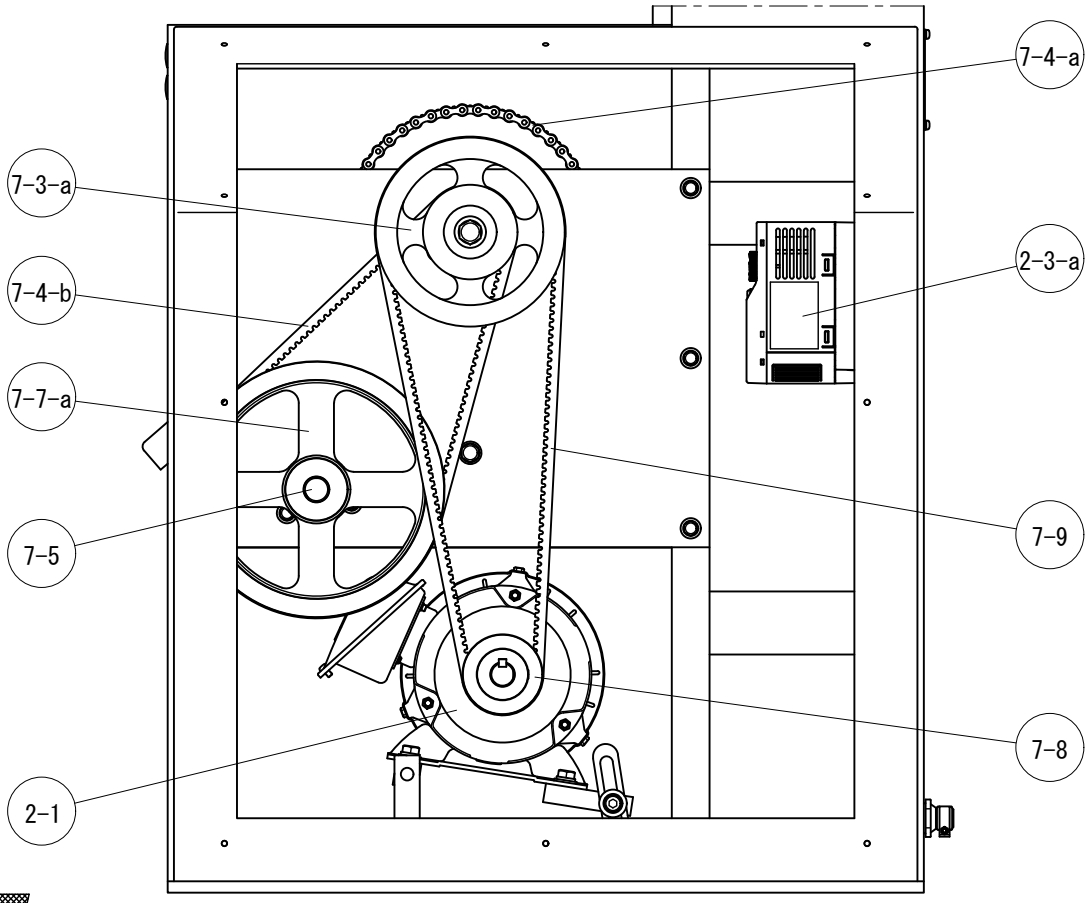

株式会社ラクソー
LUXO CO., LTD.

図名 DRAFTING NAME
駆動部正面　部品図

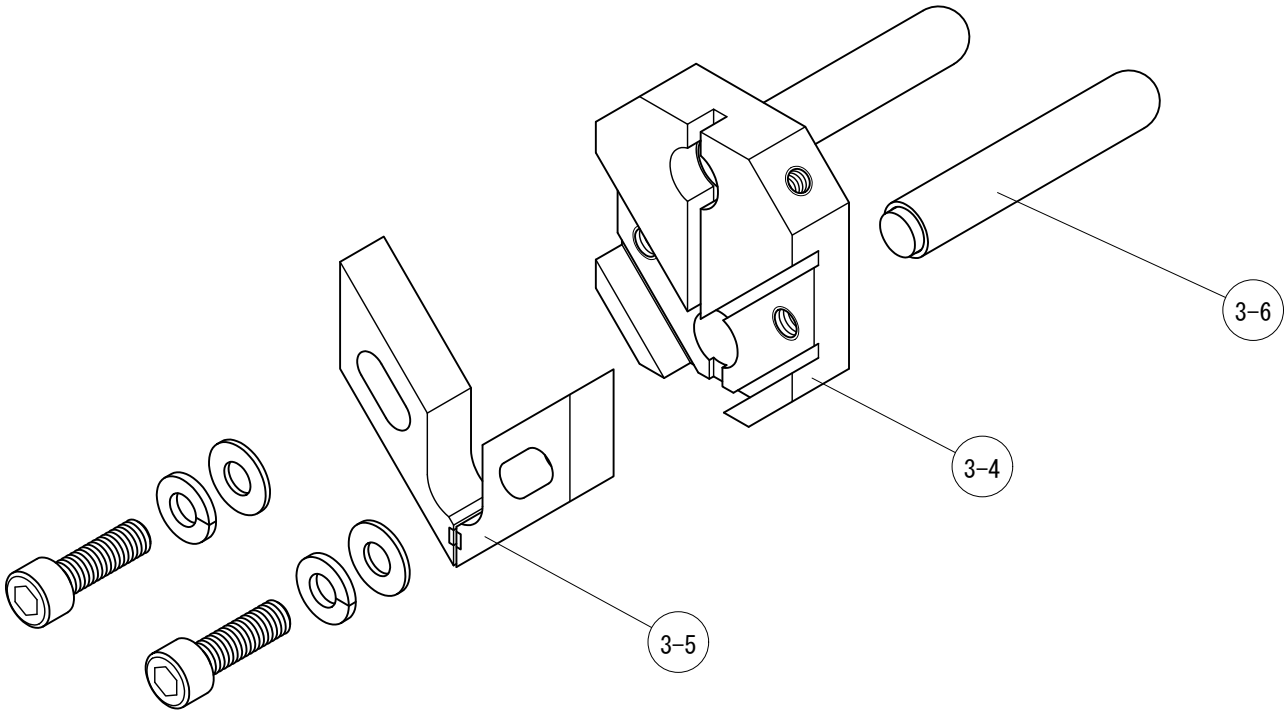

LUXO	株式会社ラクソー LUXO CO., LTD.	図名 DRAFTING NAME ガイド部　部品図

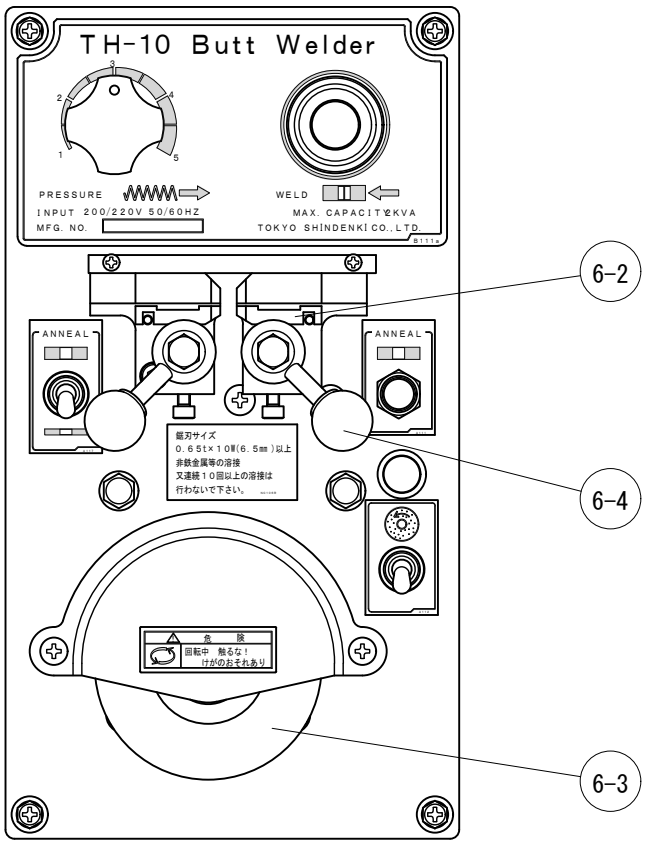

LUXO	株式会社ラクソー LUXO CO., LTD.	図名 DRAFTING NAME 溶接機TH-10　部品図

H-300部品表

No.		部品名	数	備考	No.		部品名	数	備考
0	1	竹ブラシ	1		7	3-a	原軸Vプーリー	1	
	2	ブラシ止め金具	1			4-a	原軸チェーン	1	KCM410-69L
2	1	モーター	1	0.75kw H23.2～対応可		4-b	原軸Vベルト	1	RPF3355
	2	作業灯	1			5	中間軸	1	スプロケット付
	3-a	インバーター	1			7-a	中間軸Vプーリー	1	
	3-b	ボリューム	1			8	モータープーリー	1	
	4	コントローラー	1	L300		9	モーターVベルト	1	RPF3400
3	1	ガイドフレーム	1		8	1	アジャスト	1	
	2	ガイドフレームホルダー	1			2	アジャストハンドル	1	
	3	ガイドフレームセットグリップ	1		A	1	アジャストプーリー	1	出荷:ゴムリング付
	4	インサートホルダー	1			2	ゴムリング	2	出荷:2本1組
	5	ガイドインサート	2	出荷:2ケ1組		3	ドライブプーリー	1	出荷:ゴムリング付
	6	バックガイド	1						
	7	下部鋸刃ガイド	1						
	9-a	ガイドフレーム鋸刃カバー	1						
	10	エアーノズル	1						
4	1	ポンプ	1	上コラム裏側					
6	1	溶接機	1	TH-10					
	2	極片	2	S 出荷:左右1組					
	3	砥石	1	75×16×8					
	4	鋸刃締付ハンドル	2	S 出荷:左右1組					
	5	鋸刃カッター	1						
7	1	原軸	1	スプロケット付					

LUXO